РОСТСЕЛЬМАШ

тел. 8 800 250-60-04

RSM TS-6200 SPUTNIK

Крылья родного поля

Общее описание

- Объем бака 6200 л
- Ширина штанги от 24 м
- Ширина штанги до 36 м
- Производительность насоса 400 л/мин
- Ширина междурядий от 45 см
- Ширина междурядий до 90 см

Надежная высокопроизводительная машина, созданная с учётом всех тонкостей опрыскивания сельскохозяйственных культур для эффективной работы в полях по всему миру. Опрыскиватель одинаково эффективен при применении в технологиях как сплошного, так и ленточного покрытия. Возможный диапазон нормы внесения от 40 до 600 литров на гектар при скорости от 5 до 18 км/ч с распылителями 02, 03 и 04 калибра. Норма задается оператором и автоматически поддерживается на указанном уровне вне зависимости от изменения скорости движения.

На опрыскивателе серийно установлена пневматическая тормозная система, которая повышает безопасность движения по дорогам общественного назначения. Система автоматического контроля высоты штанги позволяет максимально точно и равномерно распределить рабочий раствор по всей ширине захвата, дополнительно повышая качество обработки растений.

Основные особенности

Высокая производительность

Точность внесения

Компьютер управления поливом с функцией GPS/ГЛОНАСС-курсоуказателя позволяет работать по технологиям точного земледелия, обеспечивая автоматическое управление расходом раствора, предоставляя возможность работы с картами предписаниями, обеспечивая высококачественное внесение пестицидов и удобрений.

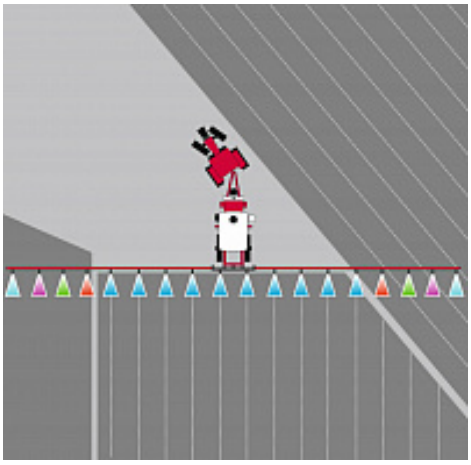

Абсолютная точность

Компьютер управления с GPS/ГЛОНАСС позволяет осуществлять автоматическое отключение/включение поливных секций и 4 крайних форсунок слева и справа в случае перекрытия обработанных площадей, дополнительно повышая качество обработки, с существенной экономией затрат.

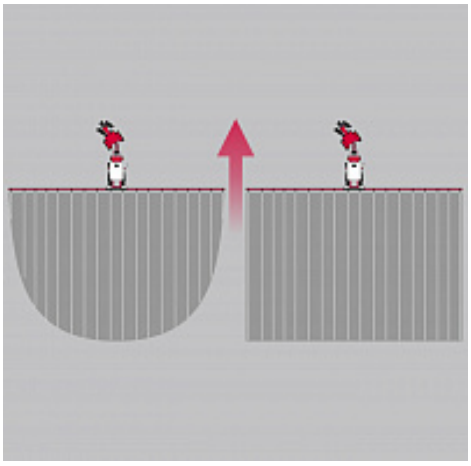

Равномерное распыление

Замкнутая система (опция) обеспечивает циркуляцию рабочего раствора. Секции штанги постоянно заполнены рабочим раствором, что гарантирует одновременное и качественное распыление по всей ширине захвата с точно заданной нормой.

Работа на различных культурах

Колея, регулируемая в диапазоне 1,8-2,25 м, дает возможность использовать опрыскиватель на любых культурах с различными междурядьями (45/70/75/90 см).

Качественное опрыскивание даже при сильном ветре

Тройные форсункодержатели револьверного типа с инжекторными распылителями типоразмеров -02, -03, -04 позволяют эффективно работать даже при скорости ветра до 8-10 м/сек.

Комфортное использование

Пневматическая тормозная система

Обеспечивает безопасность движения по дорогам общественного назначения

Эффективная система промывки

• 620-литровый бак с чистой водой позволяет качественно промывать гидросистему опрыскивателя при смене рабочего раствора и в конце работы;
• минимойка с инерционной катушкой и 15-метровым шлангом с пистолетом-распылителем обеспечивает эффективную промывку штанги и других частей агрегата от остатков химии.

Контроль остатка рабочего раствора

Электронный датчик объема предает на монитор информацию об остатке рабочей жидкости в основном баке и сигнализирует о необходимости дозаправки.

Революция в деталях

Система управления высотой штанги опрыскивателя

Система использует ультразвуковые датчики контроля высоты штанги, автоматическая калибровка которых занимает всего пару минут. Высота обработки задаётся и автоматически поддерживается на выбранном уровне, что позволяет выполнять работы по защите растений быстрее и точнее

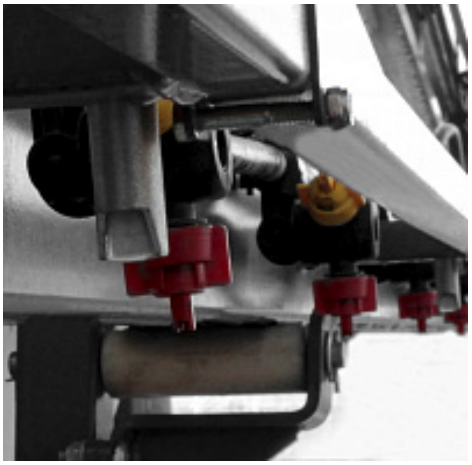

Светодиодная подсветка штанги

Дает полный контроль процесса обработки растений. Индивидуальное освещение форсунок позволяет идеально видеть габариты машины, абсолютно точно определять работоспособность каждого распылителя на штанге

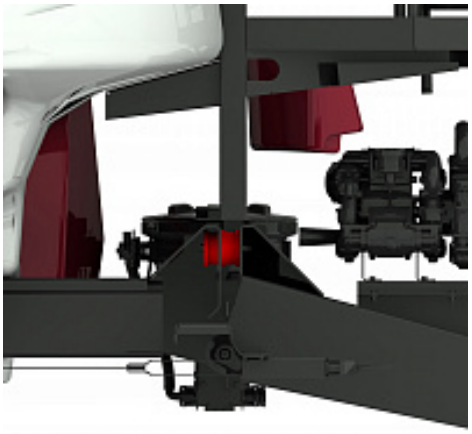

Демпфирование сницы

Сница имеет свою систему гашения колебаний: 4 демпфера, расположенные между рамой и сницей. Демпферы безупречно сглаживают колебания, возникающие в сцепке трактора и прицепного опрыскивателя, что, несомненно, повышает качество внесения препаратов и продлевает срок службы узлов и агрегатов

Технические характеристики

RSM TS-6200 SPUTNIK

Объем бака для раствора, л	6 200
Ширина штанги, м	24, 27, 28, 36
Основная ширина междурядий, на которые рассчитан опрыскиватель, см	45, 70, 75, 90
Регулировка штанги по высоте, м, мин/макс	0,5 - 2,5
Насос подачи раствора/привод	мембранно-поршневой/ от ВОМ трактора
Производительность насоса, л/мин	430

Клиренс, м	0,7
Регулировка колеи, м	1,8...2,25
Габаритная транспортная шина, м	2,25
Емкость бака для воды, л	15
Емкость бака для промывки системы, л	620
Емкость химического миксера, л	40
Мешалка гидравлическая, эжекторного типа	
GPS/ГЛОНАСС	
Система управления поливом	
Инжекторные распылители (-02, -03, -04)	
Пневматическая тормозная система	
Автоматическое вкл./откл. секций	
Автоматическое откл/вкл 4-х крайних форсунок справа и слева	
Защита крайних секций штанги	
Светодиодное освещение штанги	
Шланг для забора воды из внешних источников длиной 20 м	

Кредитование

Ростсельмаш Финанс предоставляет большой выбор финансовых программ покупателей, которые позволят Вам подобрать для себя оптимально выгодные условия финансирования.
Одна из основных наших целей — сделать технику Ростсельмаш доступнее для покупателей.
Вы можете получить индивидуальную программу финансирования, а также необходимую консультационную поддержку у ближайшего к Вам дилера Ростсельмаш.

- Индивидуальный подход
- Своевременное консультирование
- Выгодные условия

- сроки кредитования до 7 лет

Гарантия и сервис

Сервис, снижающий будущие затраты

- Разветвленная сеть надежных партнеров по сервису и сбыту
- Долгосрочное обязательства по качественному гарантийному и после гарантийному ремонту в кратчайшие сроки
- Высококвалифицированный персонал, специальные приборы и оборудование, подготовленные сервисные помещения

Электронные системы

РСМ Агротроник

РСМ Роутер

На основе данных о движении машин, данных о заполнении бункера алгоритм системы точного земледелия определяет наиболее эффективную схему-маршрут передвижения транспортных средств, позволяя сократить сроки уборки и потери.

РСМ Ночное видение

РСМ Фейс АйДи