РОСТСЕЛЬМАШ

тел. 8 800 250-60-04

T500

Превосходный результат каждый день

Общее описание

- мощность до 360 л. с.
- производительность до 30 т/ч
- объем бункера до 10 000 л
- наработка в сезон свыше 1300 га
- дорожный просвет 500 мм
- скорость выгрузки 125 л/с
- соломотряс 6 -клавишный
- модификация: передний привод
- модификация: полный привод

T500 предназначен для уборки всех традиционных зерновых культур: колосовых, бобовых, масличных, крупяных и пропашных. Эффективная машина с производительностью до 30 тонн в час основного времени, способная обработать за сезон свыше 1300 га.

- Адаптирован под самые сложные условия уборки
- Зерновая группа не ограничивает возможности комбайна при уборке кукурузы
- Высокая сменная производительность
- Минимальные потери
- Новый барабан-сепаратор с повышенной сепарирующей способностью
- Обновленное светосигнальное оборудование в задней части комбайна

Основные особенности

Высокая производительность

Система обмолота TETRA Processor

Устройство Tetra Processor обладает гибкой декой с электронным регулированием зазоров на всем протяжении. Огромная площадь обмолота (3,0 кв. м) и сепарации (суммарно 8,3 кв. м) обеспечивает интенсивный процесс сепарации с минимальным травмированием зерна и соломы, в том числе на самых сложных агрофонах.

Система обмолота Tetra Processor построена с применением барабана диаметром 800 мм, обеспечивающего стабильный и деликатный обмолот без потерь.

Сепаратор диаметром 750 мм способствует движению хлебной массы по плавной траектории. Ширина устройства – 1 500 мм – позволяет достигать производительности комбайна до 30 т/час.

Эффективная система очистки OptiFlow

Для очистки вороха применяется 2-каскадная система очистки OptiFlow с запатентованной подвеской решет площадью 5,85 кв. м. Мощный оптимизированный воздушный поток, большая высота перепада и пальцевая решетка на стрясной доске и дополнительном решете значительно улучшают процесс очистки.

В системе очистки используется двухпоточный турбинный 5-секционный вентилятор, частота вращения которого регулируется из кабины и отображается на панели управления. Очистка решет и компонентов удобна, настройка решет проводится быстро – оператором из кабины. Универсальная форма и увеличенная в три раза жесткость гребенок позволяют работать с минимальными потерями на всех видах культур.

Мощный и экономичный двигатель ЯМЗ, 360 л. с

На Т500 устанавливается мощный и экономичный 6цилиндровый дизельный двигатель ЯМЗ 537, 360 л. с. Большой запас крутящего момента, простая конструкция, низкие затраты на обслуживание в сочетании с высокой экономичностью.

Комфортное использование

Кабина Luxury Cab с информационной системой Adviser IV

Комбайны Т500 оснащаются новой кабиной Luxury Cab второго поколения. В сравнении с хорошо зарекомендовавшей себя кабиной Comfort Cab II новая кабина Luxury Cab отличается прежде всего размерами – почти в 1,5 раза больше: объем более 4 куб. м, ширина более 2 м, площадь остекления более 5 кв. м.

Из дополнительных плюсов: климатсистема, улучшенная шумоизоляция и система подвески кабины, большое кресло оператора с пневматической подвеской, дополнительное кресло увеличенного размера, зеркала заднего вида с электрорегулировкой и обогревом. Емкость холодильного отсека также увеличена.

В базовой комплектации – информационно-голосовая система Adviser IV и платформа агроменеджмента РСМ Агротроник.

Важные детали

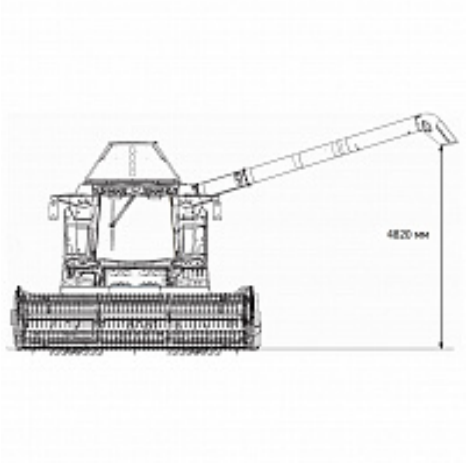

Быстрая выгрузка

Вместительный бункер с улучшенной схемой выгрузки в транспорт с высотой бортов более 4 метров. Объем бункера – 10 000 литров – позволяет увеличить эффективность работы путем снижения количества циклов разгрузки.

Скорость выгрузки составляет 120 л/с, полный бункер опустошается менее 2 минут. Можно легко выгружать зерно в любые грузовые машины и прицепы, работая с жатками шириной до 10 метров. Для экономии топлива при выгрузке привод молотилки можно отключить.

Большой топливный бак

Топливный бак объемом 850 л обеспечит работу без дозаправки почти в две смены.

Соломотряс с большой площадью сепарации

Эффективный 6-клавишный соломотряс общей площадью 5,3 кв. м и автономное домолачивающее устройство позаботятся о том, чтобы урожай был убран с минимальными потерями. Амплитуда колебаний клавиш подобрана таким образом, чтобы обеспечить максимальную степень сепарации зерна из вороха.

Наклонная камера с высокой пропускной способностью

Наклонная камера нового поколения оснащена единым гидроразъемом, имеет увеличенную грузоподъемность, обеспечивает равномерную подачу хлебной массы на молотильный барабан.

Копирование рельефа поля осуществляется посредством гидроцилиндров в продольном и поперечном направлениях.

SMART LAUNCH

Smart Launch представляет собой запатентованное устройство раздельного последовательного включения выгрузного и горизонтального шнеков. Такое устройство без труда обеспечивает высокоскоростную выгрузку с минимальным риском забивания.

Благодаря применению в комбайне Smart Launch возможна порционная выгрузка. И это далеко не все полезные свойства системы. Еще одно заключается в том, что при выключении выгрузной шнек всегда освобождается от остатков зерна, не допуская его потерь при складывании шнека, что весьма характерно для многих других комбайнов. Таким образом, Smart Launch повышает эффективность опустошения бункера, делая его быстрым, удобным и менее трудоемким.

Технические характеристики

Адаптеры	
Жатка Power Stream, 5,0/6,0/7,0/9,0 м	○
— Привод режущего аппарата на основе планетарного редуктора	●
— Скорость движения ножей, ход/мин	1 180

— Система синхронизации скорости мотовила со скоростью движения комбайна	●
Жатка низкого среза FLOAT STREAM 700/900 с гибким режущим аппаратом, 7/9 м	○
Жатки для уборки кукурузы ARGUS 870/875, 8 рядков (м/р 70/75 см)	○
Жатки для уборки кукурузы нового поколения Corn Stream 670/675/870/875, 6 и 8 рядков (м/р 70/75 см)	○
Жатка для уборки подсолнечника FALCON 870/875, 8 рядков	○
Жатка для уборки подсолнечника SUN STREAM 650/780/920, 6,5/7,8/9,2 м	○
Подборщик SWA PICK 342/432, 3,4/4,3 м	○
Стеблеподъемники	○
Транспортная тележка	○
Прицепное устройство для тележки	●

Наклонная камера

Тип наклонной камеры	цепочно-планчатый
Усиленная конструкция	●
Камнеуловитель	●
Электрогидравлическая система копирования рельефа поля	●
Единый гидроразъем	●

Обмолот

Ширина молотилки, мм	1 500
Система обмолота **Tetra Processor**	●
Диаметр молотильного барабана/сепаратора, мм	800/750
Частота вращения молотильного барабана, об/мин	300 – 920
Площадь обмолота и сепарации TETRA Processor, кв.м.	3,0
Количество клавиш соломотряса	6
Площадь сепарации соломотряса, кв.м.	5,3

Очистка

Площадь решет очистки, кв.м.	5,85
Частота вращения вентилятора очистки, об/мин	300–1200
Дистанционная регулировка зазоров решет из кабины	●
Автономное домолачивающее устройство	●
Компенсация продольных уклонов 4D	●

Бункер с выгрузным устройством

Объем бункера, л	10 000
Скорость выгрузки, л/с	120
Высота выгрузки, м	4,82
Контроль уровня зерна в бункере	●

Обработка незерновой части урожая

Регулировка угла разбрасывания из кабины	○
Половоразбрасыватель	○

Кабина

Комплектация **Luxury Cab**	●
Информационная система **Adviser IV**	●
Платформа агроменеджмента РСМ Агротроник	●
Кресло оператора с пневмоподвеской	●
Зеркала с электроприводом и подогревом	●
Система автоуправления	○
Система оценки возврата на домолот	●

Ходовая часть

Трансмиссия	гидростатическая
Коробка передач	3-скоростная с электрогидроуправлением
Типоразмер шин ведущих колес	800/65R32;
Типоразмер шин управляемых колес	18,4 R24;
Полный привод	исполнение

Двигатель

Производитель/марка	ЯМЗ 537
Номинальная мощность, кВт (л.с.)	264,77 (360)
Емкость топливного бака, л	850
Система контроля расхода топлива	●
Воздушный компрессор	●

Габаритные размеры и масса

Длина, мм: ширина, мм: высота (без жатки в транспортном положении), мм:	10 140/ 3 817/ 3 965
Масса (в стандартном исполнении, без жатки, без топлива), кг	16 900

Кредитование

Ростсельмаш Финанс предоставляет большой выбор финансовых программ покупателей, которые позволят Вам подобрать для себя оптимально выгодные условия финансирования.
Одна из основных наших целей — сделать технику Ростсельмаш доступнее для покупателей.
Вы можете получить индивидуальную программу финансирования, а также необходимую консультационную поддержку у ближайшего к Вам дилера Ростсельмаш.

- Индивидуальный подход
- Своевременное консультирование
- Выгодные условия

- сроки кредитования до 7 лет

Гарантия и сервис

Сервис, снижающий будущие затраты

- Разветвленная сеть надежных партнеров по сервису и сбыту
- Долгосрочное обязательства по качественному гарантийному и после гарантийному ремонту в кратчайшие сроки
- Высококвалифицированный персонал, специальные приборы и оборудование, подготовленные сервисные помещения

Навесное и прицепное оборудование

Жатка Power Stream

Power Stream гарантирует повышение производительности за счет снижения потерь и оптимальной подачи растительной массы. Практика доказала, что применение этой жатки в совокупности с оригинальным режущим аппаратом, имеющим привод на основе планетарного редуктора, сокращает потери зерна из-за осыпания и гарантирует уверенную равномерную подачу вне зависимости от условий работы. Гидропривод мотовила с функцией синхропривода автоматически изменяет обороты мотовила в зависимости от скорости движения комбайна.

Жатка Corn Stream

CORN STREAM - семейство кукурузных жаток нового поколения для высокопроизводительных комбайнов. Любая жатка этого семейства отличается рядом технических решений, которые позволяют использовать ее для уборки различных сортов кукурузы независимо от агрофона. Благодаря редукторам с интегрированными вальцами, не требующими дополнительных регулировок, стало возможным практически вдвое увеличить производительность жатки. В зависимости от условий уборки на жатке могут быть установлены "режущие" быстросъемные вальцы с восемью режущими кромками или "тянущие" вальцы с восемью дополнительными рабочими ребрами.

Жатка Draper Stream 900

Транспортерные зерновые жатки Draper Stream предназначены для эффективной работы на полях с высокой и низкой урожайностью, при прямом комбайнировании. Данная жатка обеспечивает более тщательный и бережный подход к уборке урожая зерновых, чистого среза и равномерной ориентированной подачи массы на транспортер.

• Более стабильное протекание техпроцесса. При работе данной жатки происходит равномерная подача массы на обмолот (в том числе благодаря
• пальчиковому битеру)
• Снижаются потери урожая, поскольку исключено выбрасывание мелких колосков за ветровой щит
• Исключается травмирование зерна шнеком, отсутствует осыпание колосков (при контакте с шнеком)
• Ровный срез на высокой скорости благодаря системе стабилизации колес
• Транспортировка без тележки (собственные колеса).

Жатка Argus

Серия высокопроизводительных 4-, 5-, 6-, 8- и 12-рядных жаток ARGUS предназначена для уборки кукурузы технической спелости на зерно. Специальная конструкция протяжных вальцов с регулируемым зазором позволяет захватывать стебли растений диаметром до 50 мм. Измельчающий аппарат расположен в конце русла. Такая конструкция способствует равномерному срезу стеблей, с оставлением на поле пожнивных остатков минимальной высоты. При скорости движения комбайна 9 км/час потери за жаткой не превышают 0,5 %. Уборка кукурузы на зерно с одновременным измельчением и распределением листостебельной массы по полю позволяет сокращать количество проходов почвообрабатывающей техники. Комфортное управление и специальные механизмы защиты от перегрузок обеспечивают надежность эксплуатации.
Жатки для уборки кукурузы серии ARGUS могут агрегатироваться практически со всеми марками зерноуборочных комбайнов.

Жатка Sun Stream

При выращивании подсолнечника с различной шириной междурядий и при сложном рельефе убираемых полей возникает потребность в хорошей адаптации уборочных агрегатов. Универсальный безрядковые жатки серии Sun Stream разработаны для максимального повышения производительности комбайна при уборке подсолнечника. Они позволяют убирать подсолнечник независимо от ширины междурядий, направления посева и сорта.

Благодаря более низкому весу, при той же ширине захвата, что и у рядковой жатки, они гарантируют снижение расхода топлива. Простая и прочная конструкция жатки гарантирует долгосросную, надежную работу и дает возможность использовать ее для уборки подсолничника в любом регионе возделывания данной культуры.

Для уборки кондитерской семечки, а также работы на засоренных полях предлагаются модификации с протягивающим валом и удлиненными делителями.

Жатка Falcon

Специализированные 4-, 6-, 8- и 12- рядковые жатки серии FALCON обеспечивают бережную уборку подсолнечника независимо от сорта и климатических условий. Минимум потерь – ключевой принцип работы FALCON.

Ленточные транспортеры, применяемые в жатках, работают бесперебойно в любую погоду. Они направляют осыпавшиеся семена и корзинки к шнеку жатки сокращая потери. Положение делителей настраивается в зависимости от сорта подсолнечника, а минимальная высота среза (600 мм) гарантирует эффективную уборку низкорослых и полеглых растений. Благодаря увеличенной ширине входных каналов до 120 мм и конструкции делителей (угол конуса 35°, длина – 910 мм) исключаются заторы и заваливание стеблей подсолнечника.

Комфортное обслуживание и специальные механизмы защиты от перегрузок обеспечивают долго вечность эксплуатации.

Жатки для уборки подсолнечника серии FALCON могут агрегатироваться практически со всеми марками зерноуборочных комбайнов.

Жатка Float Stream

Унифицированные с Power Stream жатки низкого среза Float Stream обеспечивают скашивание зерновых, колосовых, крупяных, зернобобовых культур и льна. Минимальное расстояние от поверхности поля до режущих элементов жатки позволяет особенно эффективно убирать полеглые растения, а также сою или нут с низким расположением первых бобов.

"Плавающий нож" жатки производит скашивание на высоте 30мм хорошо адаптируясь к рельефу любой сложности как в продольном, так и в поперечном направлении.

Платформа-подборщик Swa Pick

Платформа-подборщик Swa Pick с шириной захвата 3 и 4 метра применяется для уборки собранных в валки зерновых колосовых, зернобобовых, крупяных и риса. Агрегатируется со всеми моделями комбайнов. Чистый сбор массы, высокая производительность и эффективные системы защиты от повреждений гарантируют высокую стабильность работы. Надёжная конструкция и простота обслуживания обеспечивают длительный срок эксплуатации. По индивидуальному заказу возможна поставка модификаций с пластиковыми пальцами.

Тележка транспортная одноосная Uni Cart 3000

Многофункциональные тележки — одноосная Uni Cart 3000 — применяется для перевозки жаток и приспособлений шириной захвата от 5 до 9 м. по дорогам общего назначения и по внутрихозяйственным и полевым дорогам.

Uni Cart 3000 может:
• передвигаться передним и задним ходом;
• дублировать световые сигналы приборов электрооборудования транспортного средства.
На стоянке Uni Cart 3000 используется как вспомогательное средство для разгрузки/погрузки (навески, снятия) жатки или приспособлений на комбайн или энергосредство.

Электронные системы

РСМ Агротроник

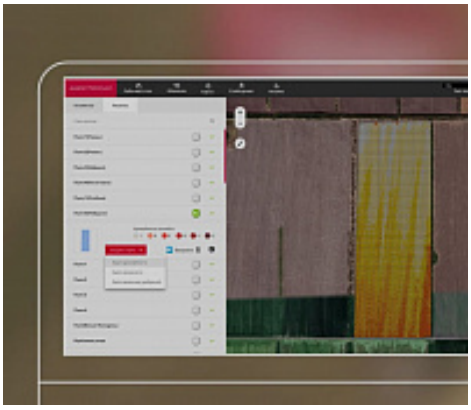

РСМ Карта урожайности

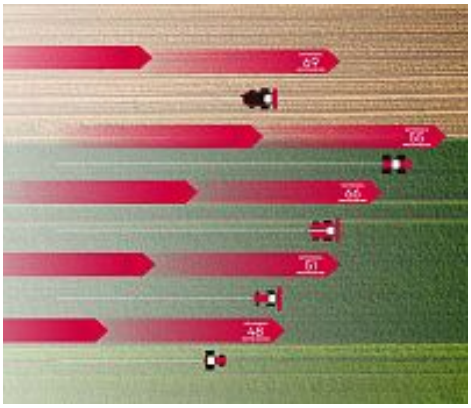

РСМ Уведомления

Система автоматических уведомлений для техники Ростсельмаш помогает соблюдать правила эксплуатации агромашин, продлевая срок их службы.

РСМ Роутер

На основе данных о движении машин, данных о заполнении бункера алгоритм системы точного земледелия определяет наиболее эффективную схему-маршрут передвижения транспортных средств, позволяя сократить сроки уборки и потери.

РСМ Ночное видение

РСМ Агротроник Пилот 1.0

Система РСМ Агротроник Пилот 1.0 позволяет управлять траекторией движения техники и вести ее параллельно предыдущему гону. Система увеличивает производительность и снижает трудоемкость полевых операций.
Благодаря снижению количества пропусков и перекрытий система точного земледелия увеличивает производительность зерноуборочных комбайнов до 30 %. На тракторах за счет снижения перекрытий и увеличения эффективности работы в условиях плохой видимости и в темное время суток суточная выработка увеличивается до 60%.

РСМ Агротроник Пилот 2.0

Предназначена для увеличения производительности и снижения трудоемкости проведения полевых операций, снижения пропусков и перекрытий, экономии ГСМ и трудозатрат, безостановочной работы в условиях плохой видимости и в темное время суток. Сокращение перекрытий и пропусков дает существенный экономический эффект, кроме того, автоматизация вождения снижает нагрузку на оператора.

Первая в мире гибридная система автоуправления российского производства РСМ Агротроник Пилот 2.0 – продолжение разработки системы автоуправления Ростсельмаш для точного земледелия сельскохозяйственных машин на основе машинного зрения, а также технологии ГНСС и RTK.

РСМ Агротроник Пилот 2.1

РСМ Адаптивный круиз-контроль

РСМ Фейс АйДи

РСМ Умная метка

Становится доступна информация о реальных параметрах точного земледелия, амортизации, соотношении выработки рабочих органов или форсунок в сравнении с заявленными показателями.

РСМ Транспорт АйДи

Система точного земледелия идентификации ТС работает в рамках платформы РСМ Агротроник и позволяет разблокировать шнек для выгрузки зерна только в разрешенное ТС либо бункер-перегрузчик, что позволяет контролировать процесс выгрузки прямо из кабины.

РСМ Транспорт АйДи – это удобная система, с помощью которой можно обеспечить сквозной контроль за движением урожая.

Также система позволяет контролировать статистику выгрузок через платформу РСМ Агротроник. Если комбайн оснащён системой РСМ Карта урожайности, то количество выгруженной продукции и её вид (кукуруза, пшеница и т.п.) также будут отображаться в отчетах. Данные отчеты доступны во вкладке Анализ.